ООО «Запорожкардандеталь»
Запорожье ул. М. Гончаренко, 9

+38 (096) 66 11 964
Екатерина

СТАЦИОНАРНЫЕ КОРМОСМЕСИТЕЛИ

AK ZIRAAT SYM *16* m³, 20 m³, 24m³, *30* m³

Турецкого производства

Турецкие кормосмесители произведены с соблюдением всех требований. Продукция произведена согласно мировым стандартам. Цель компании - производство прочных и долговечных машин. Главный приоритет - удовлетворенность клиентов по всему миру.

Ak Ziraat- высокое качество по доступным ценам!

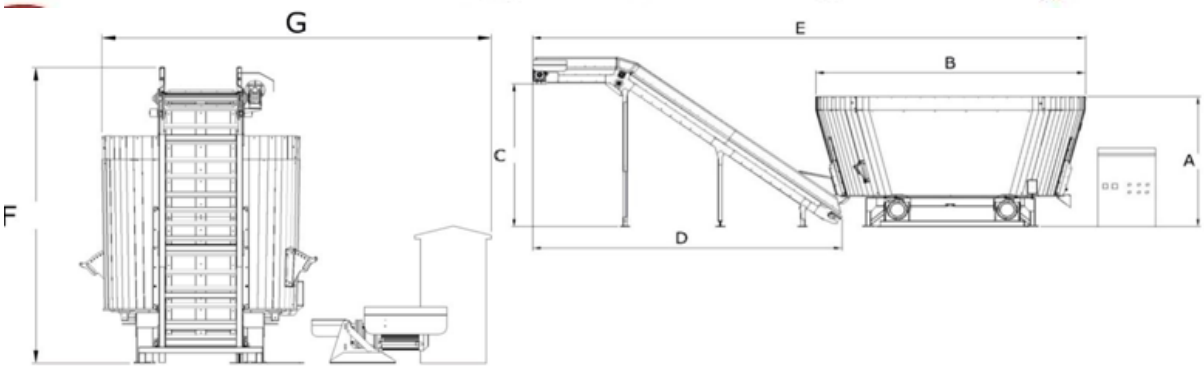

			SYM16	SYM20	SYM24	SYM30
ОБЪЕМ		*m³*	*16*	*20*	*24*	*30*
	A	cm	*270*	*290*	*310*	*330*
	B	cm	*530*	*560*	*560*	*580*
	C	cm	*320*	*320*	*320*	*320*
	D	cm	*640*	*640*	*640*	*640*
	E	cm	*1140*	*1140*	*1140*	*1180*

РАЗМЕР МАШИНЫ	*F*	cm	*380*	*380*	*380*	*380*
	G	cm	*460*	*470*	*490*	*490*
КОЛИЧЕСТВО НОЖЕЙ		ШТ	*20*	*24*	*28*	*32*
ТОЛЩИНА КОРПУСА		mm	*8*	*8*	*8*	*8*
УПЛОТНЕНИЕ КОРПУСА(Hardox)			*дополнительно*	*дополнительно*	*дополнительно*	*дополнительно*
ТОЛЩИНА ДНА		mm	*18 (ST 52)*	*20 (ST 52)*	*20 (ST 52)*	*20 (ST 52)*
ТОЛЩИНА ШНЕКА		mm	*15*	*15*	*15*	*15*
СИСТЕМА ВЗВЕШИВАНИЯ - ИТАЛИЯ			*дополнительно*	*дополнительно*	*дополнительно*	*дополнительно*
МОЩНОСТЬ МОТОРА		KW	*2x30*	*2x30*	*2x37*	*2x45*
СИСТЕМА РАБОТЫ МОТОРА			*инвертер*	*инвертер*	*инвертер*	*инвертер*
ПРИНЦИП РАБОТЫ			*Planet*	*Planet*	*Planet*	*Planet*
			коробка передач	*коробка передач*	*коробка передач*	*коробка передач*
ВИД ШНЕКА			*2*	*2*	*2*	*2*
			вертикаль	*вертикаль*	*вертикаль*	*вертикаль*

Посмотреть прицип работы можно на видео:

HTTPS://WWW.YOUTUBE.COM/WATCH?V=X8_3HBF3T1S&FEATURE=YOUTU.BE

Цена напрямую от завода изготовителя. Мы являемся официальными дилерами компании.

Цена по запросу. Отдельно оплачивается доставка из Турции в порт Одессы

Гарантийное и пост гарантийное обслуживание

КОРМОСМЕСИТЕЛЬ"DEMI-MIX 16" – УКРАИНА

Все кормосмесители комплектуются качественными составляющими, которые используют в производстве известные европейские производители, в частности, редуктор от фирмы Комер Индустри (Италия). Редуктор имеет закрытый подшипник, не требующий периодического смазывания. Весовая система от фирмы ПТМ (Италия). Весовая система позволяет взвешивать корм до килограмма и программировать 15 рецептов. Качественные комплектующие дают возможность эксплуатировать кормосмеситель много лет. Кормозмишуч соответствует всем европейским параметрам: дно на 9 кубовом имеет толщину 20 мм, а стенки бункера - 8 мм.

Характеристики:

Транспортная скорость -15 (км/ч).

Вместимость кузова - 16 (м³).

Дорожный просвет -300.0 (мм)

Длина 6280.0 (мм)

Ширина 2300.0 (мм)

Высота 2750.0 (мм)

Масса 6100.0 (кг)

Demi-mix 16- профессиональные агрегаты для приготовления качественной кормовой смеси на фермах от 400 голов КРС.

- Рама кормосмесителей изготовлена из бесшовной трубы сталь 09Г2С, толщиной 8 мм;
- Усиленное дышло;
- Бункер изготовлен из листового проката аналог st 52, толщина дна- 20 мм, толщина стенок- 8 мм;
- Бункер имеет 2 регулируемых противореза, карман для добавления сыпучих смесей, заслонку для выгрузки кормовой смеси;
- Шнеки изготовлены из листового проката, аналог st 52;
- Толщина витка 14-16 мм;
- Конструкция шнека позволяет увеличить срок эксплуатации бункера и уменьшить нагрузку ВОМ трактора;
- Ножи изготовлены из высокозакаленной стали 65 Г, проходят две термические обработки,6 шт на шнеке. Дополнительно укомплектованы подкладными пластинами, которые берегут нож при попадании на него тюка соломы или обледенелого силоса. Имеют 6 положений регулировки от легкого до агрессивного реза;
- Кормосмесители «Demi-mix» оборудованы редукторами Commer industry (Италия), это обеспечивает высокую надежность и стабильность в работе технике.
- Весовая система. Кормосмесители оборудуются весовой системой HL-15 итальянской фирмы PTM. Система позволяет работать с 20 рецептами по 15 компонентам корма,что удовлетворит все фермы.
- Простое и удобное меню,стабильность и точность в работе-основные преимущества систем PTM. Все кормосмесители 8-16 м3 оборудованы сдвоенными колесами и усиленными ступицами.

Преимущества кормосмесителей "Demi-mix 16":

Ходовая часть спроектирована для эксплуатации по бездорожью и имеет значимый запас по прочности.

- Сдвоенные колеса - лучше преодолевает бездорожье;

- Усиленные ступицы- больше ресурс;

- Обзорная площадка- удобно добавлять и контролировать кормовую смесь;

- Жесткая конструкция рамы- безпроблемная эксплуатация на протяжении всего срока службы;

- Большие шнеки- быстро готовят кормовую смесь,оберегают бункер от износа;

- Усиленное дышло- безпроблемная эксплуатация на протяжении всего срока службы;

- Наличие и доступность запасных частей и материалов.

Цена по запросу

Гарантийное и пост гарантийное обслуживание

КОРМОСМЕСИТЕЛЬ СТАЦИОНАРНЫЙ ГОРИЗОНТАЛЬНЫЙ SEKO SAMURAI 7 450/110-ME 11 М³ - ИТАЛИЯ

Смесители-кормораздатчики Seko способны работать с любым кормом – как с сухим, так и с влажным, с сеном, кукурузой и различными добавками. С помощью смесителей-кормораздатчиков Seko происходит приготовление корма для животных в соответствии с расчетами рецепта, основанными на точном взвешивании каждой составляющей корма и тщательном перемешивании всех составляющих ингредиентов таким образом, чтобы животное не могло выбирать наиболее вкусный корм. Адаптация технологии питания, используя оборудование Seko, под потребности конкретного животного ведет к увеличению количества и качество молока, а так же позволяет добиться положительного влияния на здоровье животного.

Стандартная комплектация SEKO SAMURAI

- Стационарный измельчитель-смеситель-кормораздатчик с двумя измельчающими-смешивающими горизонтальными шнеками
- Шнеки из высокопрочной стали
- Привод от электродвигателя и эпициклоидального редуктора
- Оснащен электродвигателем
- Без электрической панели управления (см. опции на стр. 16)
- Независимая гидросистема с электроклапанами для оснастки
- Конвейер для разгрузки на левую сторону 900 x 800 мм
- Подготовлен для раздачи кормосмеси на противоположную сторону
- Рама из высокопрочной стали
- Поворачиваемые звездообразные ножи-измельчители
- Зубчатые съемные регулируемые контр-ножи
- Заднее окно для загрузки интегрированных продуктов
- Взвешивающая система SekoTronic L150 - 15 программ x 15 компонентов
- Лестница с платформой для визуального наблюдения

Стационарный кормосмеситель с вертикальными шнеками

Хозяин ССК-14В/21В - УКРАИНА

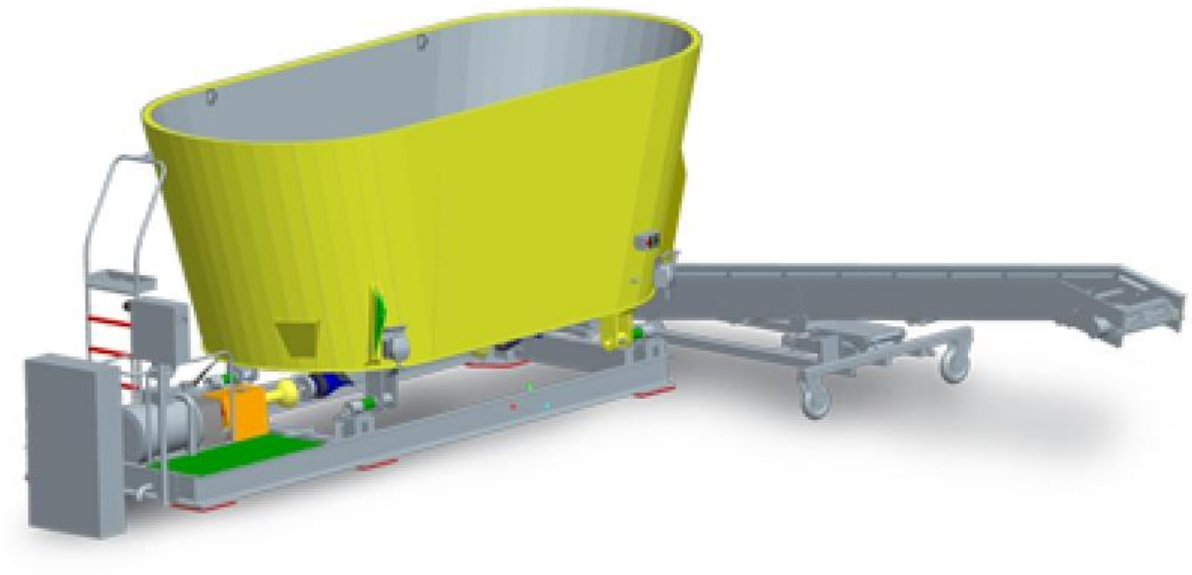

Стационарные смесители кормов можно использовать практически в любых помещениях для содержания животных (или снаружи под навесом), где из-за узких кормовых проходов нельзя применить мобильные средства.
Также их применение оправдано в хозяйствах, где места хранения кормов и коровники находятся в удаленности друг от друга.

Характеристики:

- Привод-70 кВт
- Гидропривод-5 кВт
- Габаритная ширина-2,5 м
- Габаритная длина-5,9 м
- Емкость бункера-21 м куб
- Максимальная высота разгрузки-900 - 3500 мм
- Высота-2,04 м
- Время приготовления смеси-15-30 мин
- Количество весовых стержней-4
- Количество/тип шнеков-2 / вертикальные

Цена по запросу. Гарантийное и пост гарантийное обслуживание

Навозоразбрасыватель ПРТ 10

Цена ПРТ 10 - 185 000 без НДС

Гарантия 12 месяцев

Ширина захвата 6-7 м

Производительность за час чистой работы 60 т

Грузоподъемность 10 т

Рабочая скорость 10 км/ч

Нормы внесения удобрений 20-40 т/га

Число колес 4

Шины 1065х420-457

Колея 2040 мм

Дорожный просвет 370 мм

Габаритные размеры, мм:

длина 7060

ширина 2520

высота 2600

Вес (масса) конструктивный 4000 кг

РЕЗИНОВЫЙ МАТ В РУЛОНАХ KRAIBURG WELA LONGLINE

- Бесконечная мягкость в одном экземпляре - инновационное комфортное покрытие с особой мягкостью
- стабильный лепестковый профиль создает высокую постоянную мягкость и долговечность → адаптируется к форме тела
- интегрированный мягкий наклон к задней кромке способствует высыханию
- специальные профили для «аккуратного» закрытия на боковых краях ряда лежаков уменьшают загрязнение
- сборные точки крепления облегчают монтаж - крепление утоплено
- конструкция нижней стороны не позволяет разрезать или вырезать карманы (например, для столбов и т. д.) → подходит только для консольных перегородок

Комфорт молочной коровы определяет до 25% ее продуктивностьWELA LongLine: возможность бесшовной укладки - независимо от стойловых перегородок

Габаритные размеры:
Толщина: 50 мм

WELA LongLine - ширина × длина:
2.5 - 20 м. (шаг 10 см.) × 165/170/183 см

закрывающие профили для правого края («WELA-R») и левого края («WELA-L»), длина: 165/170/183 см. Цена по запросу

Установка:
3-4 крепления / лежа, 5-6 винтов / профиль *

Вспомогательное оборудование:
Средний профиль "WELA-M" для соединения двух рулонов, длина: 165/170/183 см, установка: 6-8 винтов / профиль
ergoBOARD »- гибкий подгрудный упор
maxiBOARD »- прочный подгрудный упор. Цена по запросу

ТРАКТОРНЫЙ ПРИЦЕП ПТС-6 "ОРЕХОВСЕЛЬМАШ"

Технические характеристики модели

Цена 185 ооо без НДС

Прицеп для трактора ПТС-6 обладает следующими техническими характеристиками:

- двухосный;
- разгружается с 3 сторон;
- присутствуют борта съемного типа;
- максимальная грузоподъемность – 6 тонн;
- кузов вместительностью – 5,1 м3;
- размеры платформы – 9,5 м2;
- угол наклона платформы – 50 градусов;
- максимально возможная скорость движения – 40 км/ч;
- функционирование обеспечивается при использовании трактора типа 1,4 и выше;
- габариты – 630*250*180 см;
- размер колеи – не превышает 185 см;
- число колес, размещенных на каждой из осей – 2;
- база – не менее 270 см;
- дорожный просвет – не меньше 30 см;
- высота главных бортов – 63 см;
- высота надставных бортов – 48,5 см;
- тип тормозной системы – двухпроводная и пневматическая, задействует все колеса;
- рабочее давление в гидросистеме – 20 МПа;
- кузов поднимается за 50 секунд;
- высота погрузки по полу кузова – 128 см;
- вес – 2350 кг.

Также в наличии:

- Карданные валы любых размеров
- Бочки для воды и удобрений
- ТСН - Ковельсельмаш
- Машины для удобрений
- Кормораздатчики
- Тракторное самоходное шасси Т-16
- Тюковозы, Полуприцепы-тюковозы, прицепы-платформы
- Соломорезки
- Стойловое оборудование
- Груповые поилки
- Ограждения кормового стола
- Ветрозащитные системы и сетоаэрационные фонари
- Молочные бедоны, ведра, молокомеры
- Молочные шланги, фильтры, салфетки для вымени

Услуги по строительству коровников и свинарников!

Исходя из современных знаний про принципы, технологии и вентиляции беспривязного содержания, мы специально разработали ряд проектов **коровников на основе каркасного строительства.**

Каркасы коровников могут быть спроектированы под разные технологические решения для содержания коров:

- шестирядная система с центральным проездом;
- шестирядная система с кормлением по внешнему периметру;
- четырехрядная система с центральным проездом;
- четырехрядная система с кормлением по внешнему периметру.

Преимущества работы с нами:

- 3D-проект объекта. Вы увидите готовый объект до начала строительства.
- Гарантия на выполненные работы 5 лет. Качественное сервисное обслуживание,выезд мастера на объект
- 10-15% экономии на материалах. Материалы непосредственно с завода.
- Фиксация цены в момент подписания договора. Во время строительства цена объекта не увеличится.
- Есть возможность поэтапной оплаты.

Установка и наладка транспортеров навозоудаления ТСН-160, ТСН-2Б, ТСН-3Б производства "Ковельсельмаш"!

Быстро и качественно проведем необходимые монтажные и пуско-наладочные работы ТСН-160, ТСН-2Б, ТСН-3Б "под ключ"

Установка и наладка ТСН производится выездной бригадой. Сервисное обслуживание для тех, кто готов платить за дефектовку и ремонт системы навозоудаления, работаем в любом уголке Украины.

Преимущества работы с нами:

- Штат опытных специалистов. Имеют высокую квалификацию и справятся с непростыми задачами.

- Качественно выполненный монтаж. Гарантия на выполненные работы.

- Постоянное наличие запасных частей на складах.

Цена от 7500 грн